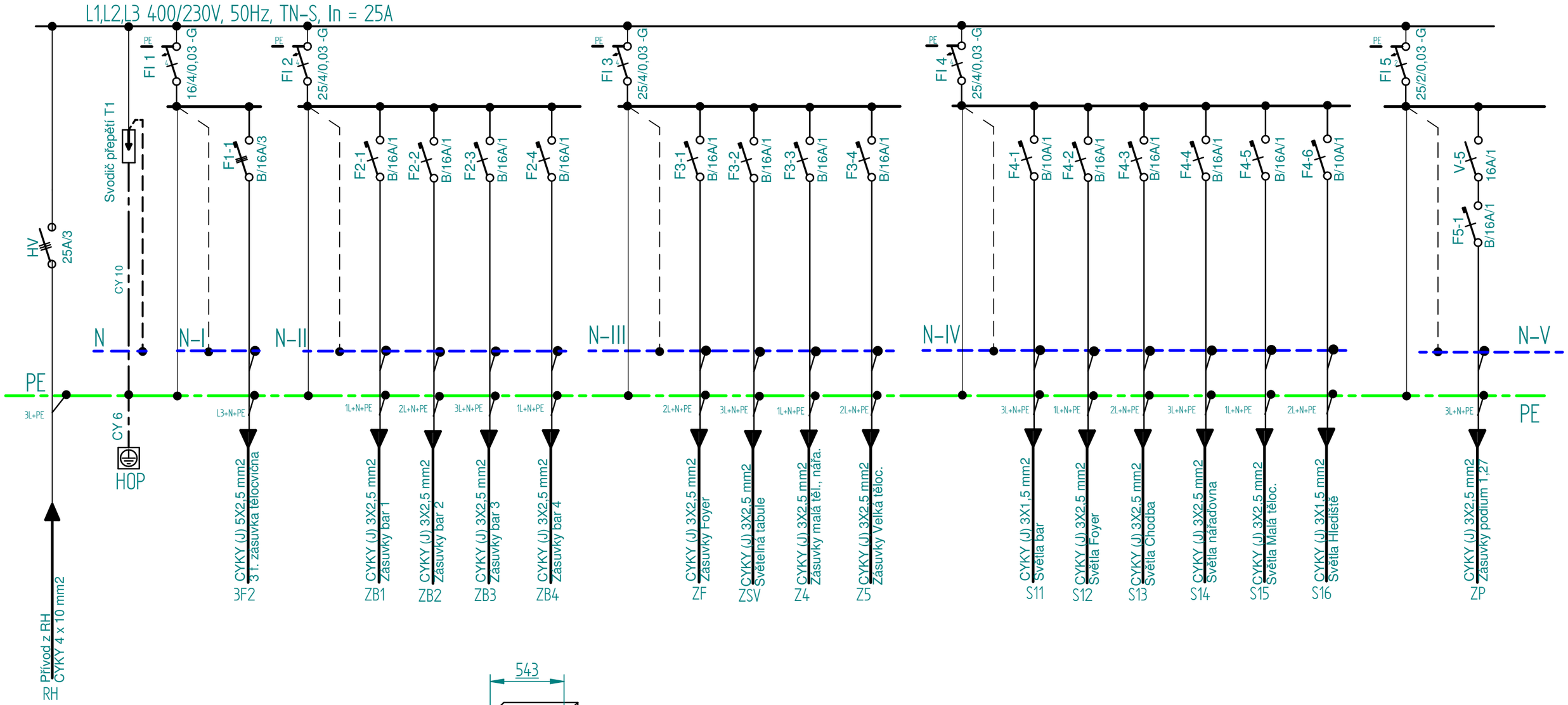

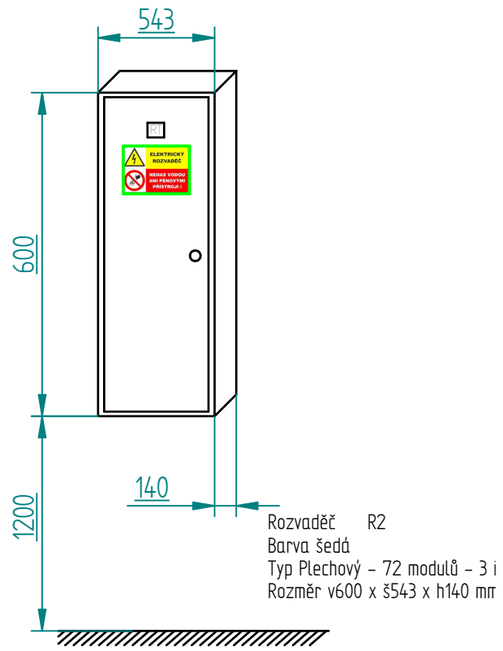

Rozvaděč R2
Barva šedá
Typ Plechový – 72 modulů – 3 i
Rozměr v600 x š543 x h140 mm

±0,000 (ČISTÁ PODLAHA 1.NP) = +284,40m.n.m. (VÝŠKOVÁ SOUST. BALT PV)

PROJEKT:	NOVOSTAVBA TĚLOCVIČNY, VELKÉ PŘÍLEPY	PROJEKTANT:	PLANS ARCHITEKTI s.r.o.	VÝKRES:	
OBEC / OKR.:	VELKÉ PŘÍLEPY / PRAHA - ZÁPAD		STŘEŠOVICKÁ 429/20, 162 00 PRAHA 6	ROZVODNICE R2	E.09
STAV. ÚŘAD:	VELKÉ PŘÍLEPY		TEL. +420 605714883	STUPEŇ:	PROJEKT PRO STAVEBNÍ POVOLENÍ
KAT. ÚZEMÍ:	KAMÝK U VELKÝCH PŘÍLEP		EMAIL: LIBOR@PRECEK.EU	Č.ZAKÁZKY: 019-004	DATUM: 08/2019
KAT. ČÍSLO:	53/1	PROVOZOVNA:	SEIFERTOVA 671, 252 64 VELKÉ PŘÍLEPY		
		HIP:	ING. LIBOR PŘEČEK, Ph.D.		
INVESTOR:	OBEC VELKÉ PŘÍLEPY	PROFESE:	ELEKTROINSTALACE	PLANS ARCHITEKTI	
	PRAŽSKÁ 162, 252 64 VELKÉ PŘÍLEPY	PROJEKTANT:	ING. EDUARD ANDRÁŠI		
		VYPRACOVAL:	ING. EDUARD ANDRÁŠI		