ŘEZ A–A

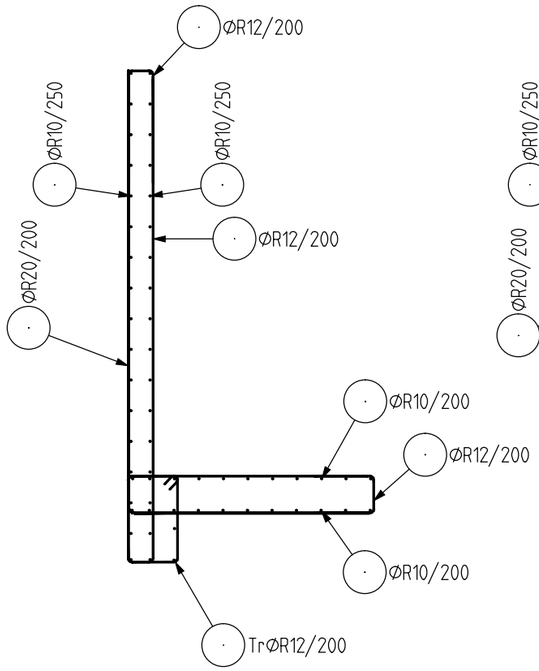

ŘEZ B–B

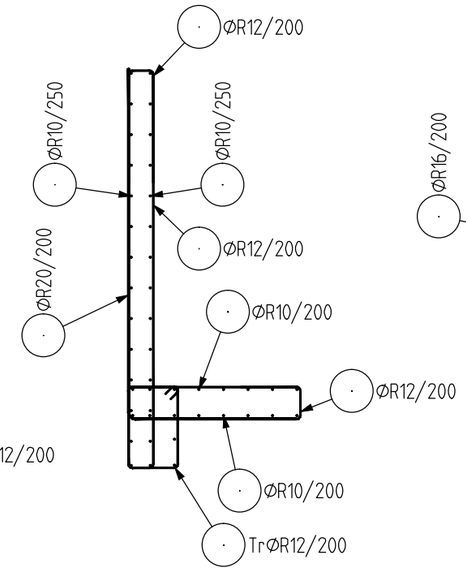

ŘEZ C–C

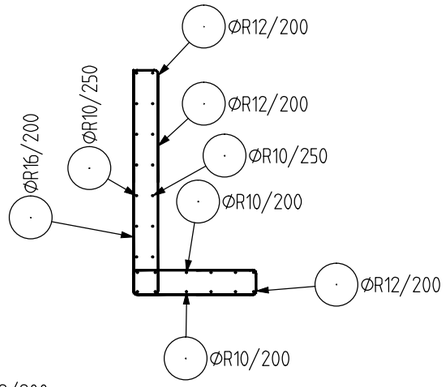

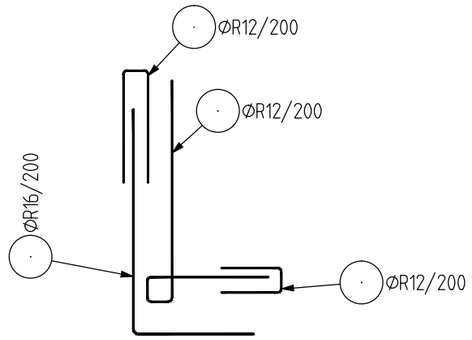

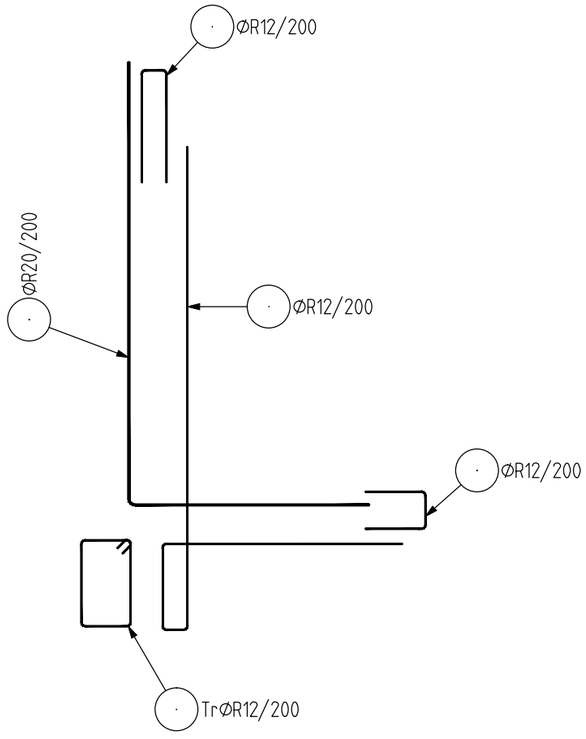

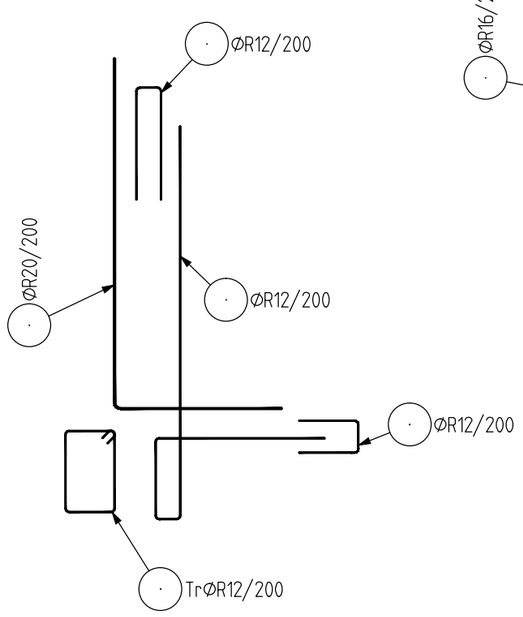

±0,000 (ČISTÁ PODLAHA 1.NP) = +284,40m.n.m. (VÝŠKOVÁ SOUST. BALT PV)

PROJEKT:	NOVOSTAVBA TĚLOCVIČNY VELKÉ PŘÍLEPY	PROJEKTANT:	PLANS ARCHITEKTI S.R.O. STŘEŠOVICKÁ 429/20, 162 00 PRAHA 6 TEL. +420 605714883 EMAIL: LIBOR@PRECEK.EU	VÝKRES:			
OBEC / OKR.:	VELKÉ PŘÍLEPY / PRAHA – ZÁPAD			RAMPA–SCHEMA VÝZTUŽE			3.5
STAV. ÚŘAD:	VELKÉ PŘÍLEPY			STUPEŇ:		PROJEKT PRO PROVEDENÍ STAVBY	
KAT. ÚZEMÍ:	KAMÝK U VELKÝCH PŘÍLEP	PROVOZOVNA:	SEIFERTOVA 671, 252 64 VELKÉ PŘÍLEPY	Č.ZAKÁZKY:	FORMÁT:	DATUM:	MĚŘÍTKO
KAT. ČÍSLO:	53/1	HIP:	ING. LIBOR PŘEČEK, Ph.D.	019–004	A3	01/2020	1:50
INVESTOR:	OBEC VELKÉ PŘÍLEPY PRAŽSKÁ 162, 252 64 VELKÉ PŘÍLEPY	PROFESE:	KONSTRUKČNÍ ČÁST				
		PROJEKTANT:	ING. TOMÁŠ PENK				
		VYPRACOVAL:	JIŘÍ ŠENK				