PŘÍLOHA Č.3: VÝZTUŽ PILOT, M 1:50

ARMOKOŠ "A1" - ks 9
M 1:50

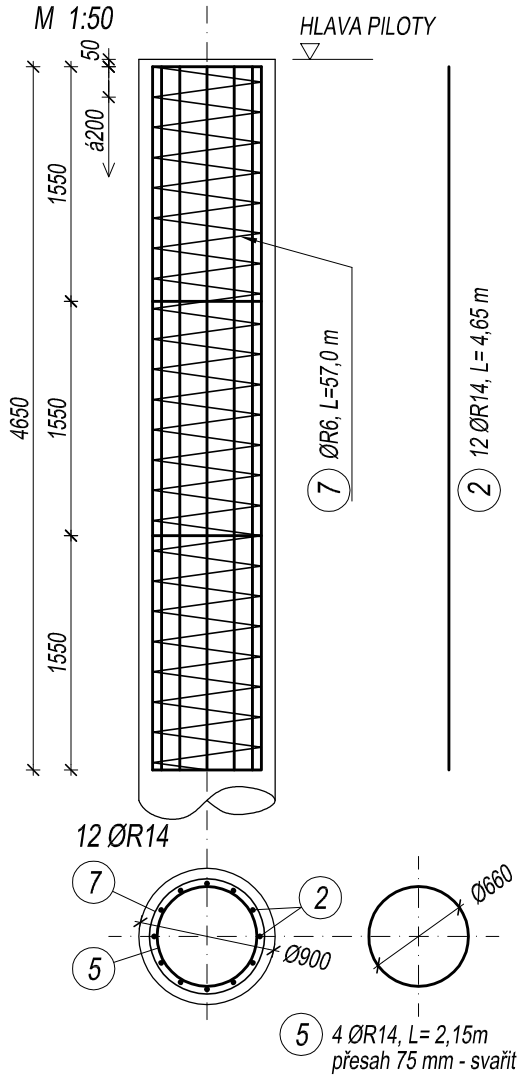

ARMOKOŠ "A2" - ks 6
M 1:50

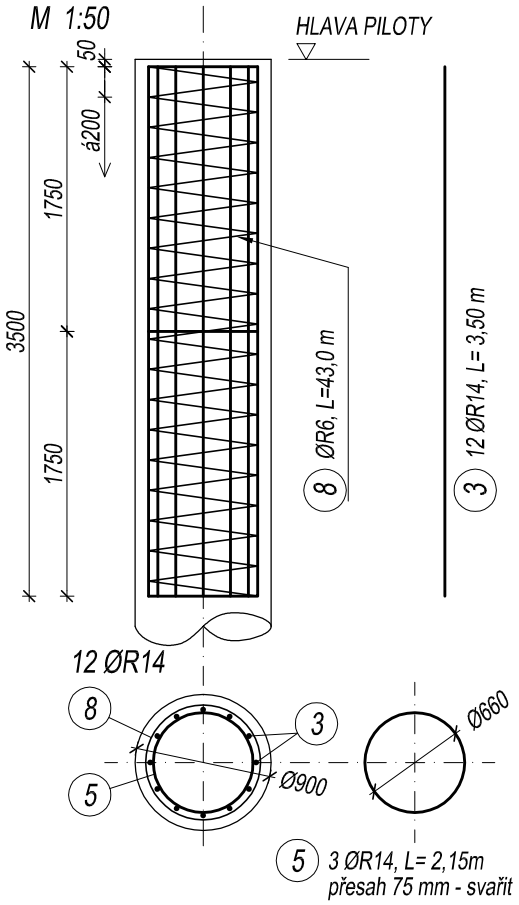

ARMOKOŠ "B1" - ks 7
M 1:50

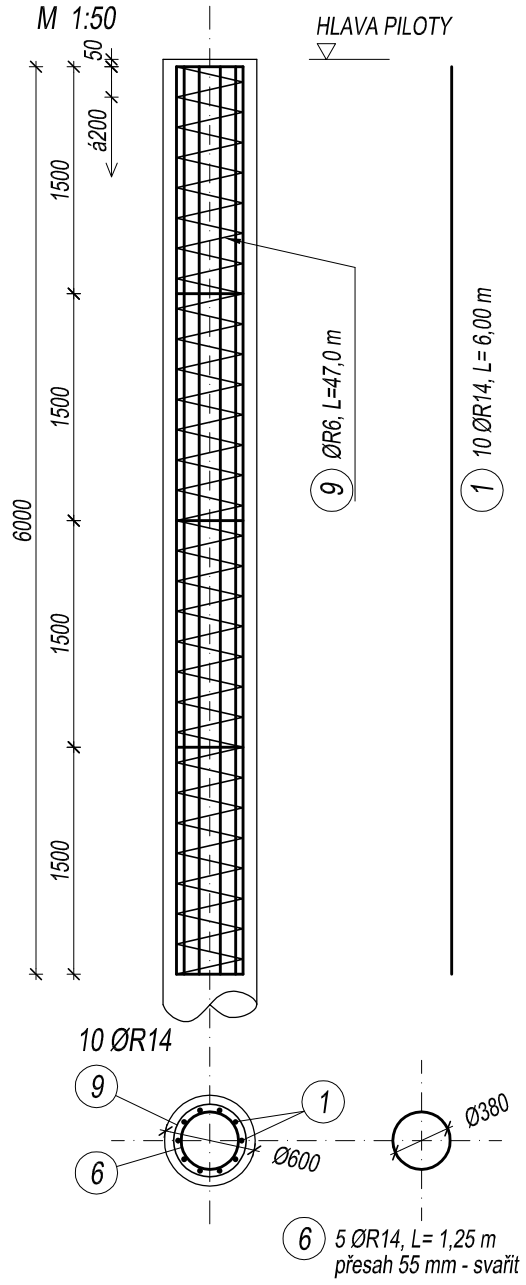

ARMOKOŠ "B2" - ks 7
M 1:50

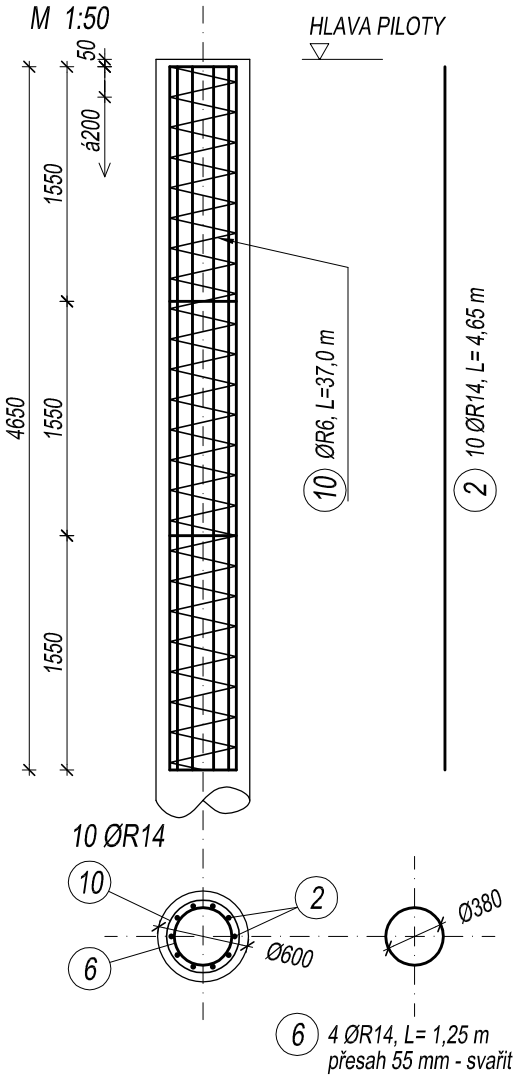

ARMOKOŠ "B3" - ks 7
M 1:50

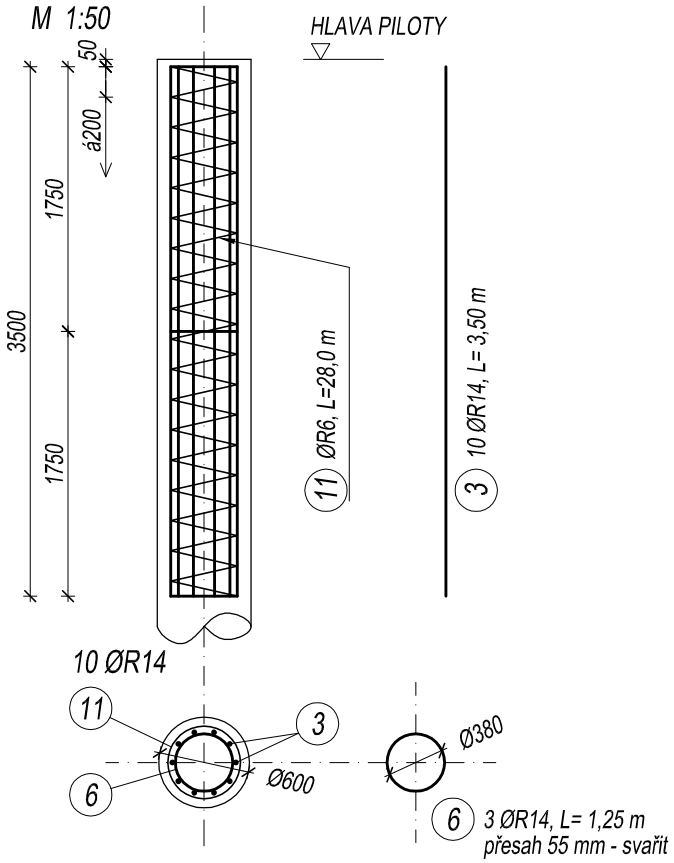

ARMOKOŠ "B4" - ks 7
M 1:50

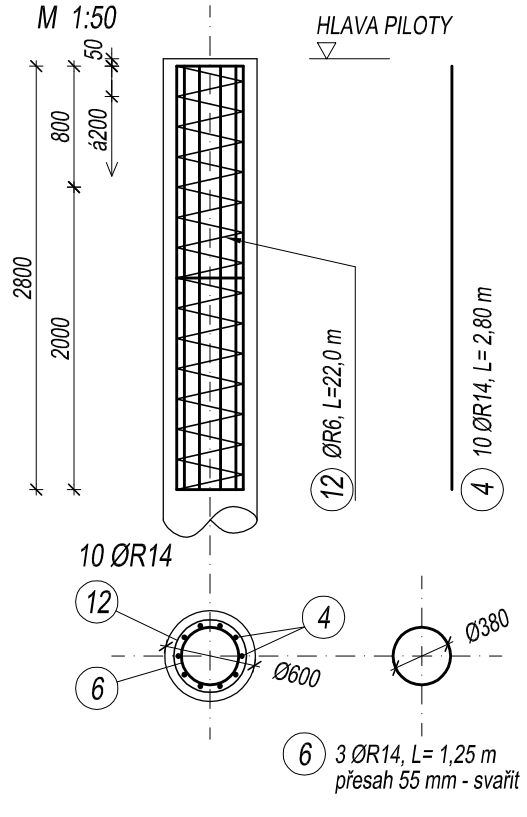

TABULKA VÝZTUŽE PILOT					
číslo	profil	délka /m/	kusů /ks/	R14	R 6
1	R14	6,00	70	420,00	
2	R14	4,65	178	827,70	
3	R14	3,50	142	497,00	
4	R14	2,80	60	168,00	
5	R14	2,15	54	116,10	
6	R14	1,25	102	127,50	
7	R 6	57,00	9		513,00
8	R 6	43,00	6		258,00
9	R 6	47,00	7		329,00
10	R 6	37,00	7		259,00
11	R 6	28,00	7		196,00
12	R 6	22,00	6		132,00
DÉLKA CELKEM /m/				2156,30	1687,00
HMOTNOST 1 bm /kg/				1,208	0,222
HMOTNOST CELKEM /kg/				2605	375

Minimální krytí 70 mm bude vymezeno plastovými alt. betonovými distančními kolečky, minimálně 3 ks v úrovni montážního kruhu-468 ks.

OCEL **B 500B**