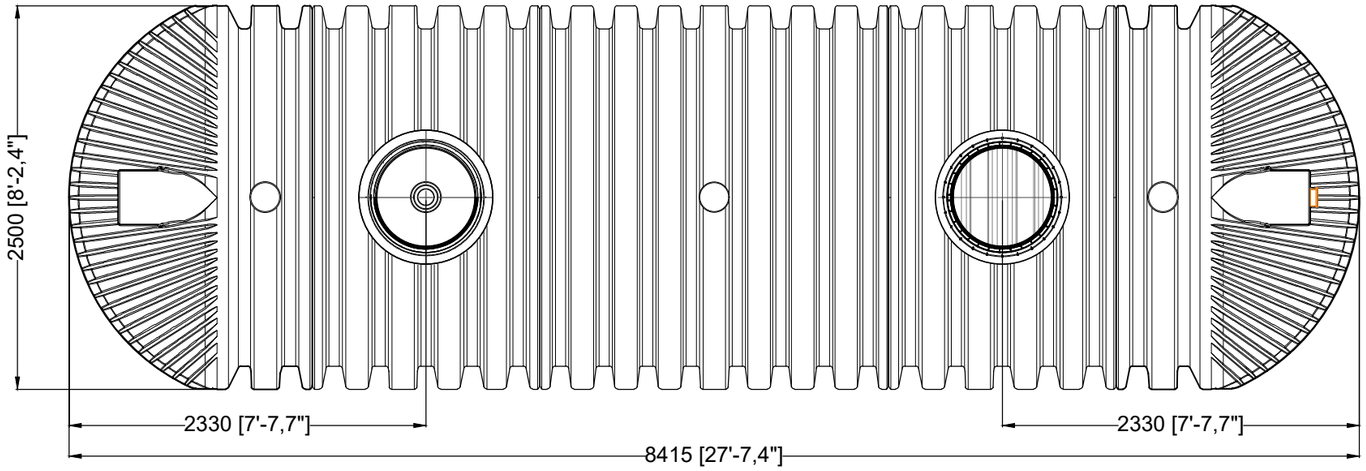

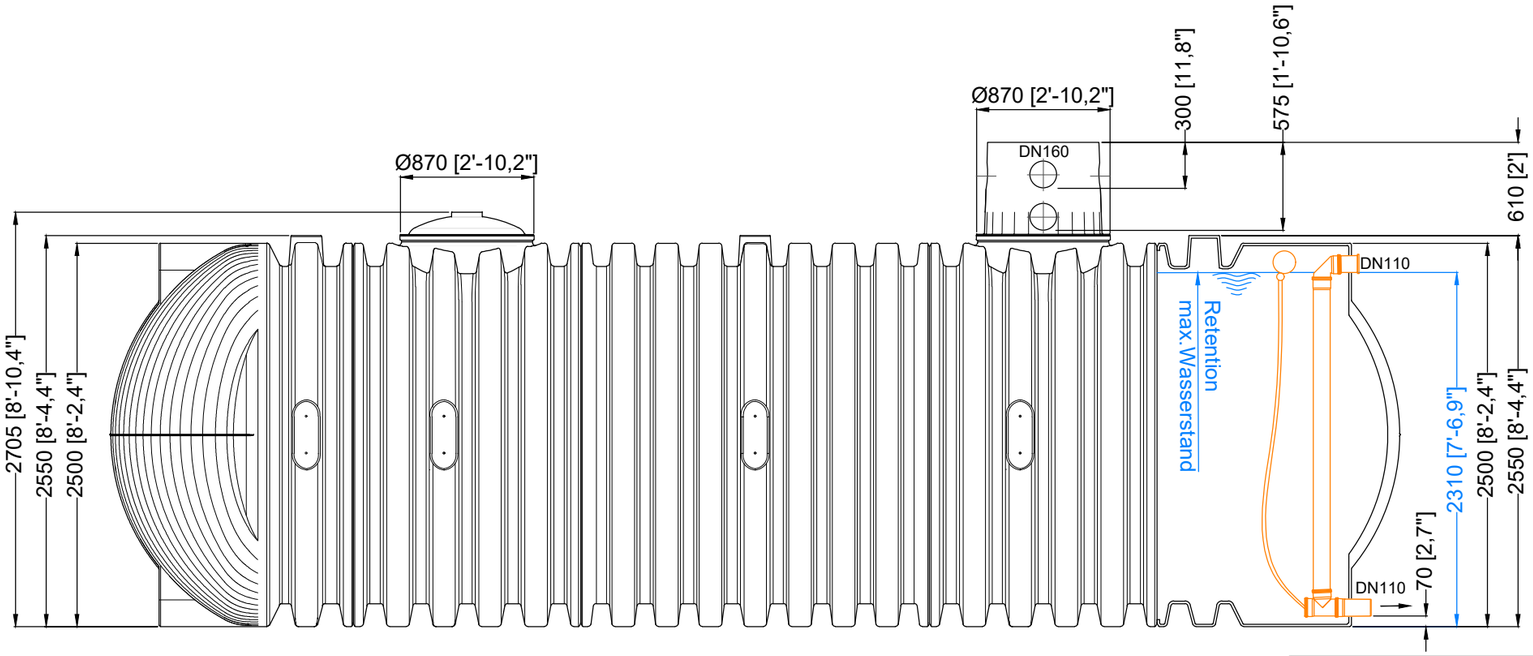

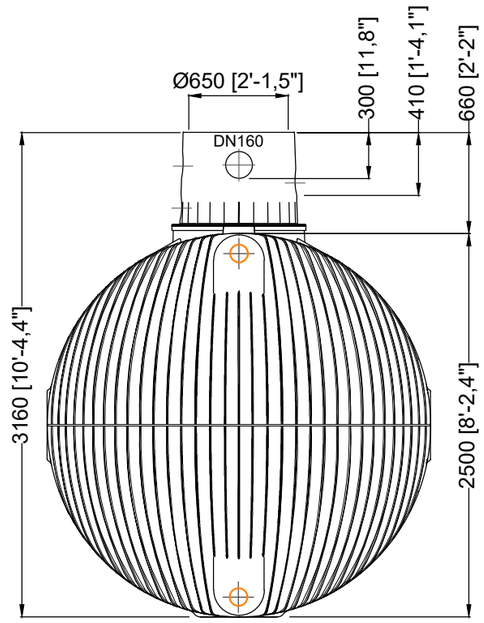

±0,000 (ČISTÁ PODLAHA 1.NP) = +284,40m.n.m. (VÝŠKOVÁ SOUST. BALT PV)

PROJEKT:	TĚLOCVIČNA, VELKÉ PŘÍLEPY	PROJEKTANT:	PLANS ARCHITEKTI s.r.o. STŘEŠOVICKÁ 429/20, 162 00 PRAHA 6 TEL. +420 605714883 EMAIL: LIBOR@PRECEK.EU
OBEC / OKR.:	VELKÉ PŘÍLEPY / PRAHA - ZÁPAD		
STAV. ÚŘAD:	VELKÉ PŘÍLEPY		
KAT. ÚZEMÍ:	KAMÝK U VELKÝCH PŘÍLEP	PROVOZOVNA:	SEIFERTOVA 671, 252 64 VELKÉ PŘÍLEPY
KAT. ČÍSLO:	53/1	HIP:	ING. LIBOR PŘEČEK, Ph.D.
INVESTOR:	OBEC VELKÉ PŘÍLEPY PRAŽSKÁ 162, 252 64 VELKÉ PŘÍLEPY	PROFESE:	ZDRAVOTNĚ TECHNICKÉ INSTALACE
		PROJEKTANT:	ING. MARTIN EDLMAN
		AUTORIZACE:	ING. MARTIN ŠULC

VÝKRES:

AKUMULAČNÍ NÁDRŽ
PŮDORYS A ŘEZY 20

STUPEŇ: PROJEKT PRO PROVEDENÍ STAVBY

Č.ZAKÁZKY:	FORMÁT:	DATUM:	MĚŘÍTKO
019-004	A3	11/2019	

PLANS ARCHITEKTI