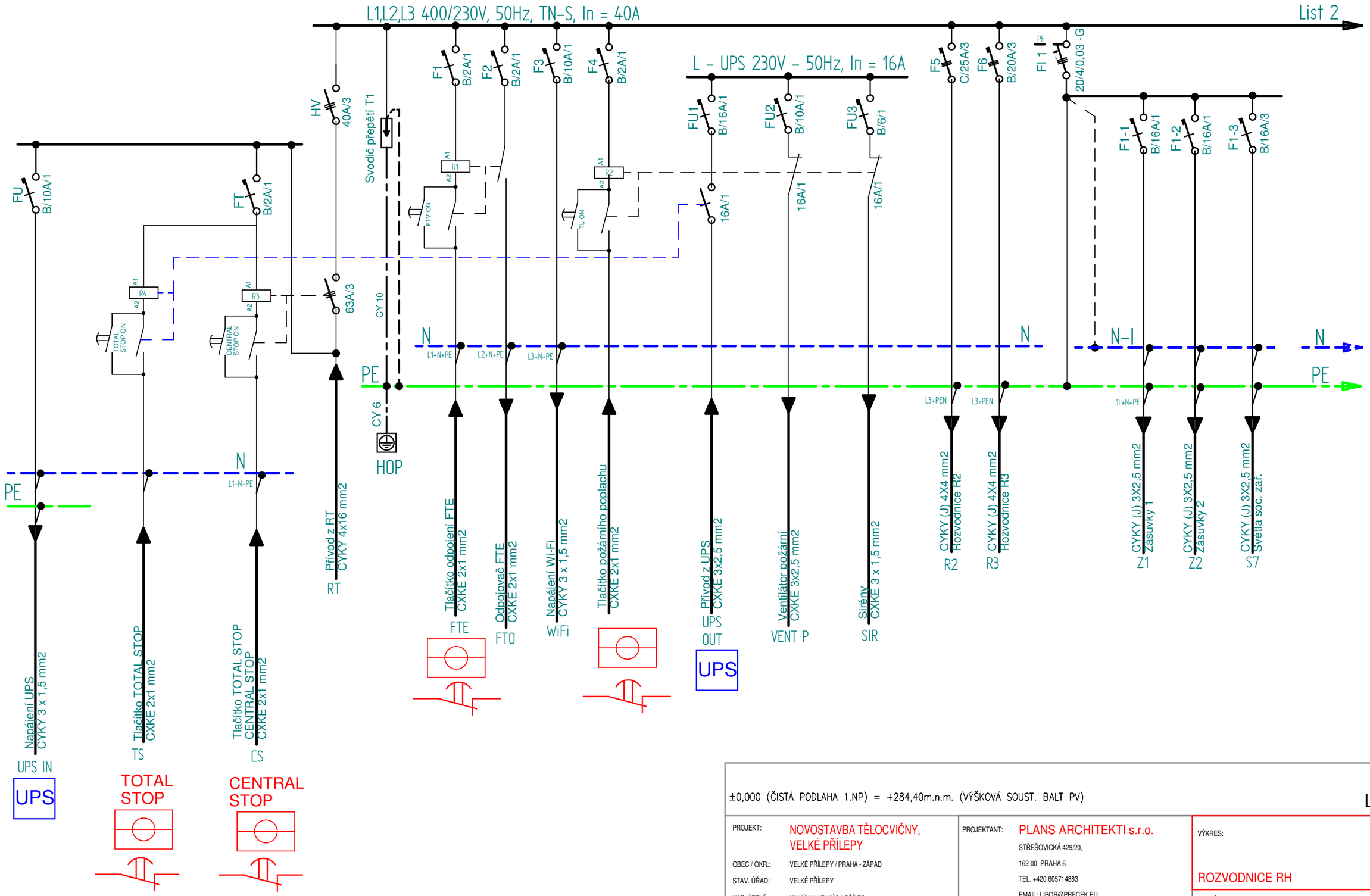

±0,000 (ČISTÁ PODLAHA 1.NP) = +284,40m.n.m. (VÝŠKOVÁ SOUST. BALT PV)

List 1/2

PROJEKT:	NOVOSTAVBA TĚLOCVIČNY, VELKÉ PŘÍLEPY	PROJEKTANT:	PLANS ARCHITEKTI s.r.o.
OBEC / OKR.:	VELKÉ PŘÍLEPY / PRAHA - ZÁPAD		STŘEŠOVICKÁ 429/20,
STAV. ÚŘAD:	VELKÉ PŘÍLEPY		162 00 PRAHA 6
KAT. ÚZEMÍ:	KAMÝK U VELKÝCH PŘÍLEP		TEL. +420 605714883
KAT. ČÍSLO:	53/1		EMAIL: LIBOR@PRECEK.EU
		PROVOZOVNA:	SEIFERTOVA 671, 252 64 VELKÉ PŘÍLEPY
		HIP:	ING. LIBOR PŘEČEK, Ph.D.
INVESTOR:	OBEC VELKÉ PŘÍLEPY	PROFESE:	ELEKTROINSTALACE
	PRAŽSKÁ 162,	PROJEKTANT:	ING. EDUARD ANDRÁŠI
	252 64 VELKÉ PŘÍLEPY	VYPRACOVAL:	ING. EDUARD ANDRÁŠI

VÝKRES:

ROZVODNICE RH E.08

STUPEŇ: PROJEKT PRO STAVEBNÍ POVOLENÍ

Č.ZAKÁZKY: 019-004

DATUM: 08/2019

PLANS ARCHITEKTI

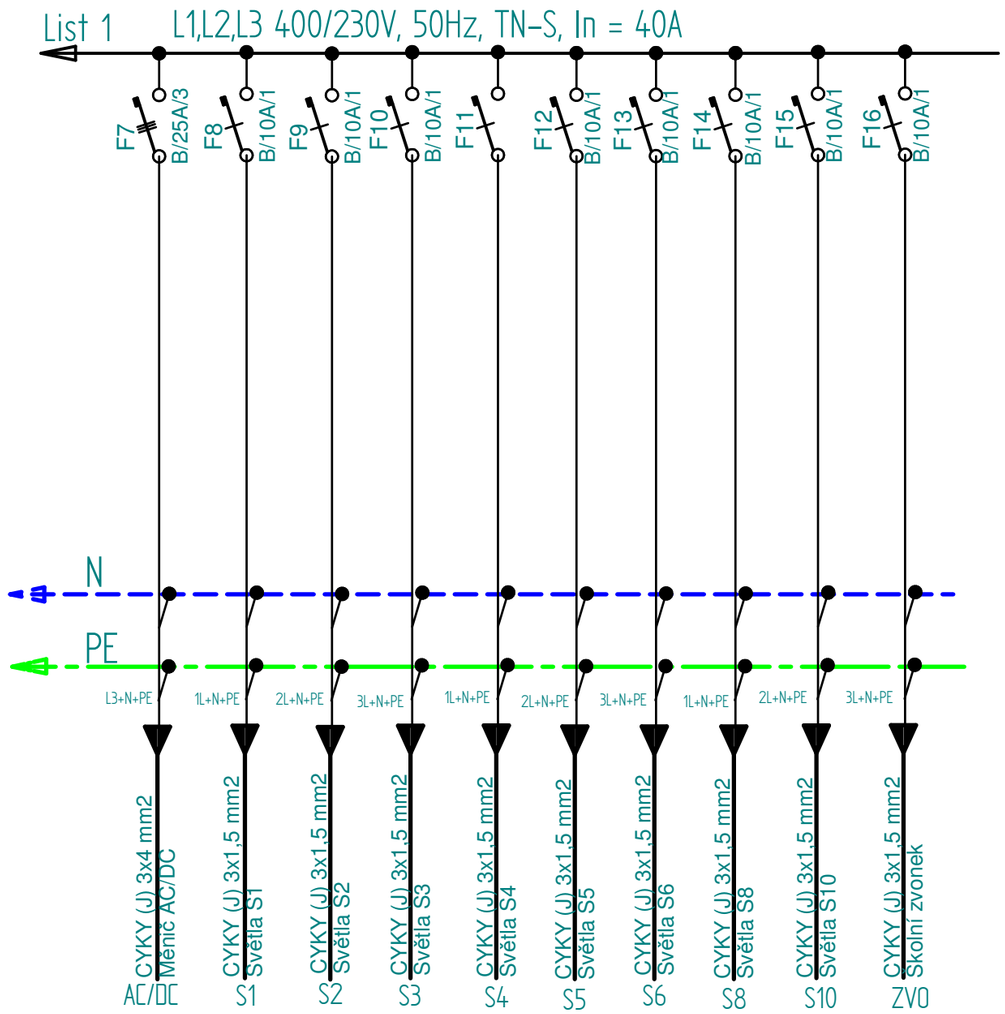

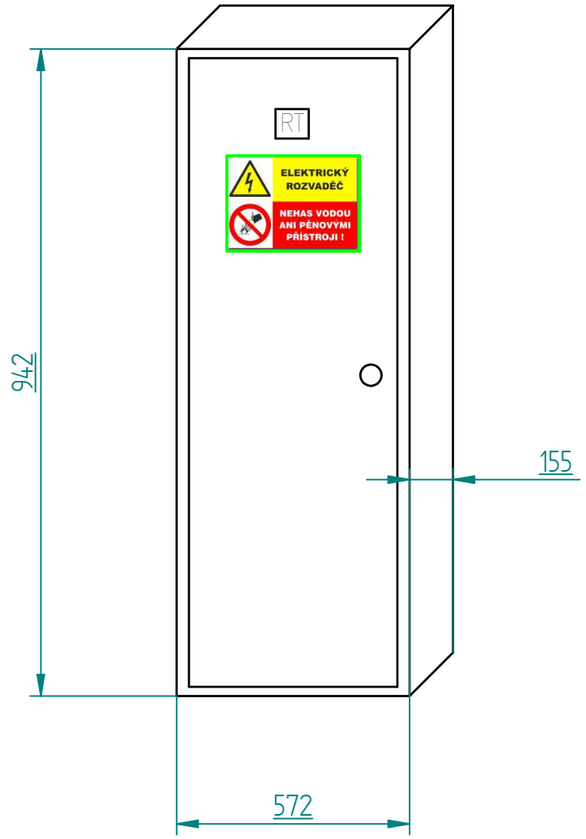

Rozvaděč RT
Barva šedá
Typ Plechový – 120 modulů
Rozměr v 942xš572x h155mm

±0,000 (ČISTÁ PODLAHA 1.NP) = +284,40m.n.m. (VÝŠKOVÁ SOUST. BALT PV)

List 2/2

PROJEKT: NOVOSTAVBA TĚLOCVIČNY, VELKÉ PŘÍLEPY	PROJEKTANT: PLANS ARCHITEKTI s.r.o.	VÝKRES:	
OBEC / OKR.: VELKÉ PŘÍLEPY / PRAHA - ZÁPAD	STŘEŠOVICKÁ 429/20, 162 00 PRAHA 6	ROZVODNICE RH	E.08
STAV. ÚŘAD: VELKÉ PŘÍLEPY	TEL. +420 605714883	STUPEŇ:	PROJEKT PRO STAVEBNÍ POVOLENÍ
KAT. ÚZEMÍ: KAMÝK U VELKÝCH PŘÍLEP	EMAIL: LIBOR@PRECEK.EU		
KAT. ČÍSLO: 53/1	PROVOZOVNA: SEIFERTOVA 671, 252 64 VELKÉ PŘÍLEPY	Č.ZAKÁZKY: 019-004	DATUM: 08/2019
	HIP: ING. LIBOR PŘEČEK, Ph.D.		
INVESTOR: OBEC VELKÉ PŘÍLEPY, PRAŽSKÁ 162, 252 64 VELKÉ PŘÍLEPY	PROFESE: ELEKTROINSTALACE	PLANS ARCHITEKTI	
	PROJEKTANT: ING. EDUARD ANDRÁŠI		
	VYPRACOVAL: ING. EDUARD ANDRÁŠI		