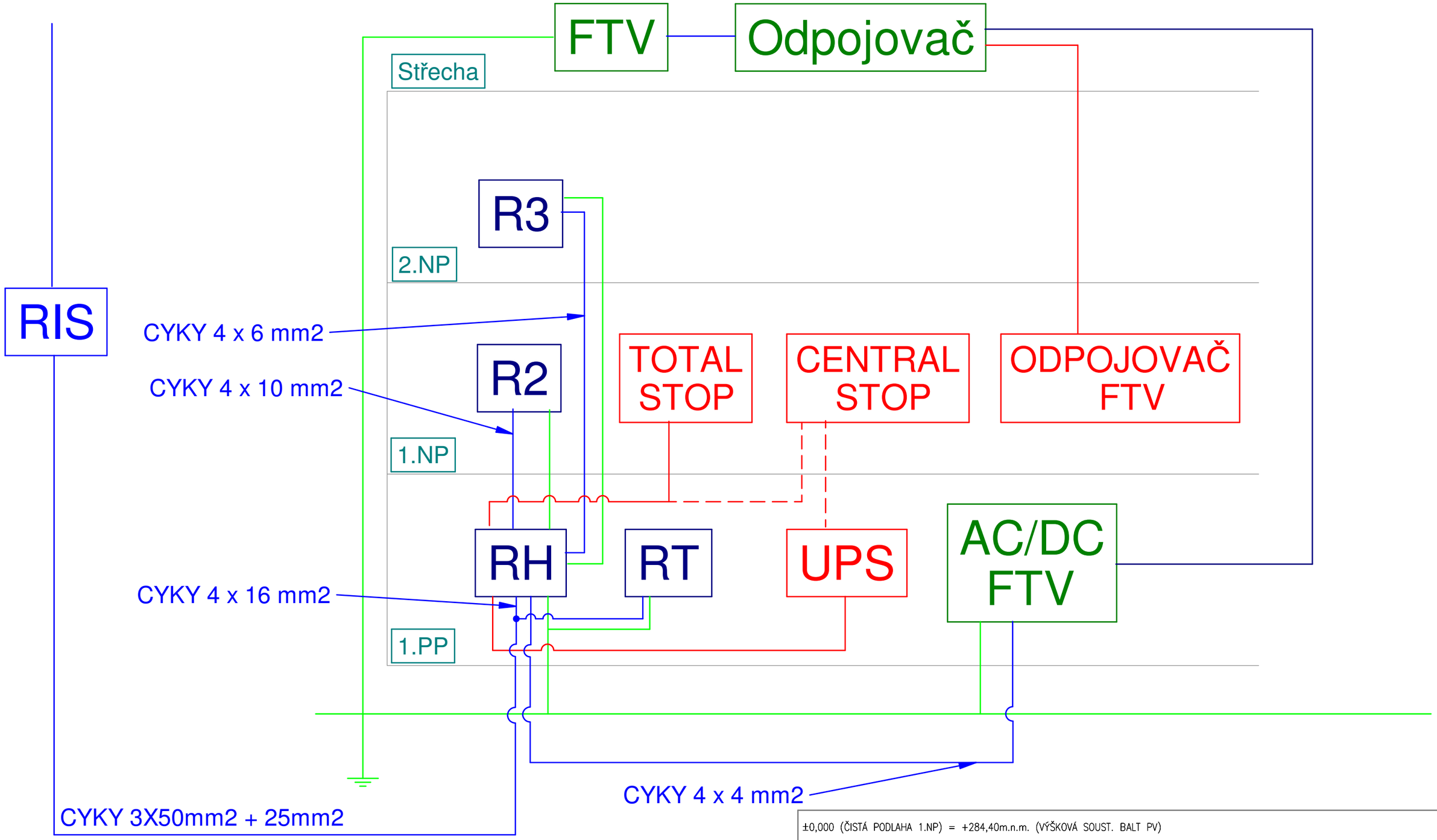

±0,000 (ČISTÁ PODLAHA 1.NP) = +284,40m.n.m. (VÝŠKOVÁ SOUST. BALT PV)

PROJEKT: NOVOSTAVBA TĚLOCVIČNY, VELKÉ PŘÍLEPY OBEC / OKR.: VELKÉ PŘÍLEPY / PRAHA - ZÁPAD STAV. ÚŘAD: VELKÉ PŘÍLEPY KAT. ÚZEMÍ: KAMÝK U VELKÝCH PŘÍLEP KAT. ČÍSLO: 53/1	PROJEKTANT: PLANS ARCHITEKTI s.r.o. STŘEŠOVICKÁ 429/20, 162 00 PRAHA 6 TEL. +420 605714883 EMAIL: LIBOR@PRECEK.EU PROVOZOVNA: SEIFERTOVA 671, 252 64 VELKÉ PŘÍLEPY HIP: ING. LIBOR PŘEČEK, Ph.D.	VÝKRES: SCHEMA ROZVODNIC E.02 STUPEŇ: PROJEKT PRO STAVEBNÍ POVOLENÍ Č.ZAKÁZKY: 019-004 DATUM: 08/2019	
INVESTOR: OBEC VELKÉ PŘÍLEPY PRAŽSKÁ 162, 252 64 VELKÉ PŘÍLEPY	PROFESE: ELEKTROINSTALACE PROJEKTANT: ING. EDUARD ANDRÁŠI VYPRACOVAL: ING. EDUARD ANDRÁŠI	PLANS ARCHITEKTI	